SF-060

Профиль рамы

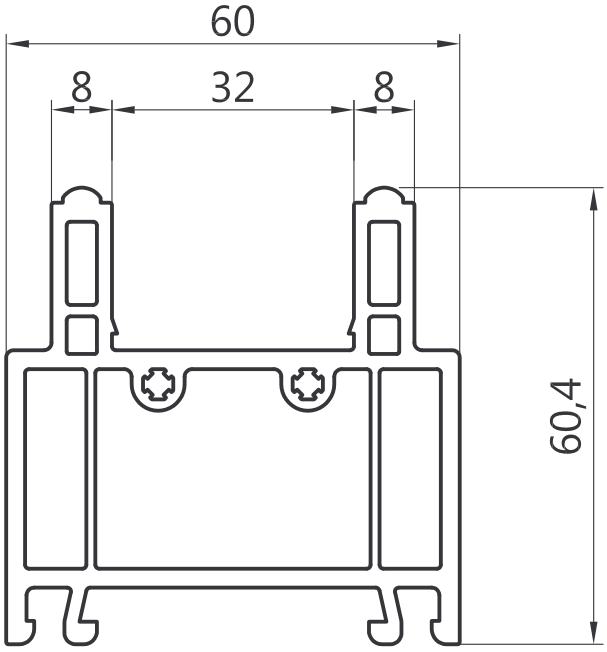

SF-058K

Профиль рамы

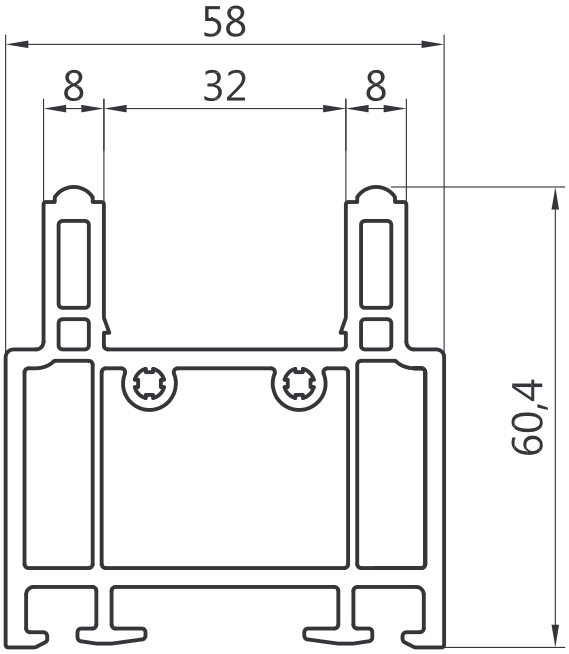

SF-058V

Профиль рамы

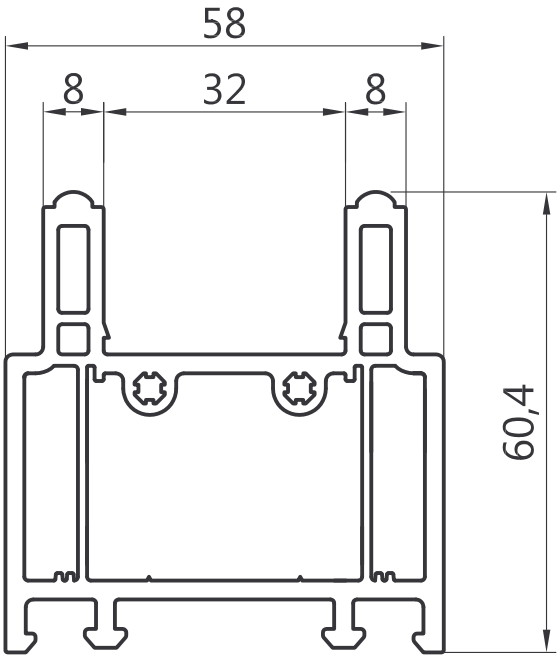

Донная часть профиля SF-060 совместима с профилями типа Rehau.
Донная часть профиля SF-058K совместима с профилями типа KBE.
Донная часть профиля SF-058V совместима с профилями типа Veka.

Допустимые отклонения размеров: установочные ±0,3 мм; посадочные ±0,2 мм

SLIDORS® СЛАЙДОРС	Профиль рамы	М 1:1
		1

© Изумруд экструзия - 11/10/2011

Возможны технические изменения

SF-070V

Профиль рамы

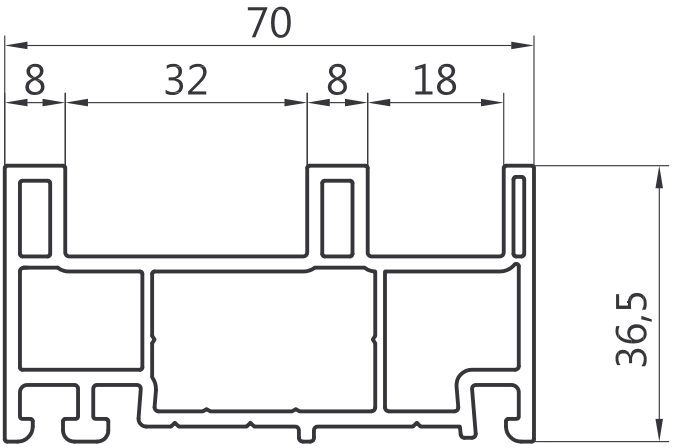

SF-070H

Профиль рамы

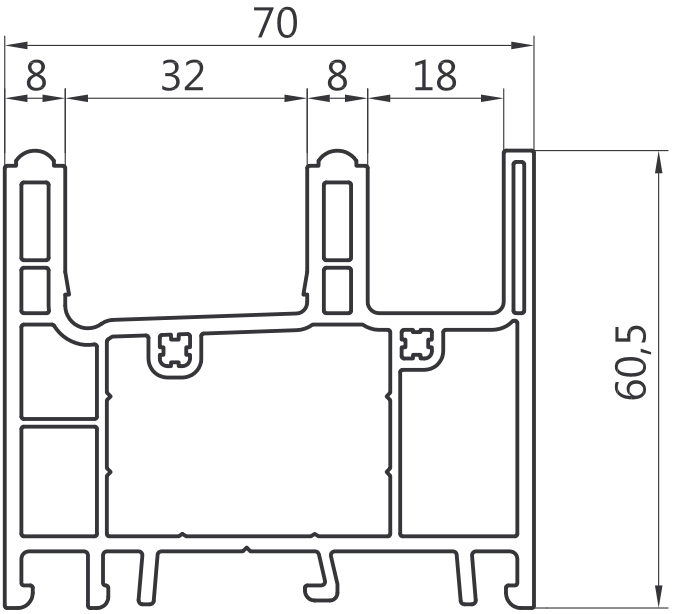

SF-070V - профиль вертикальной рамы.
SF-070H - профиль горизонтальной рамы.

Допустимые отклонения размеров: установочные ±0,3 мм; посадочные ±0,2 мм

SLIDORS® СЛАЙДОРС	Профиль рамы	М 1:1
		2

© Изумруд экструзия - 11/10/2011

Возможны технические изменения

SA-004V

Створка вертикальная под стекло

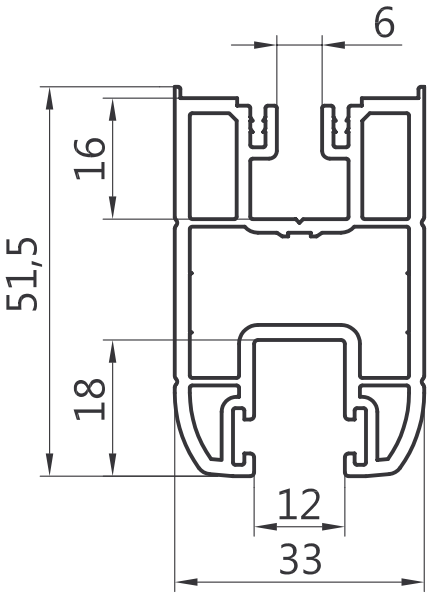

SA-018V

Створка вертикальная под стеклопакет

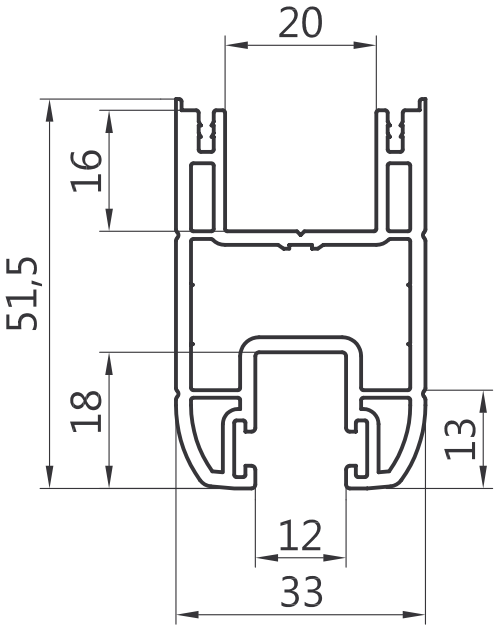

SA-004-H

Створка горизонтальная под стекло

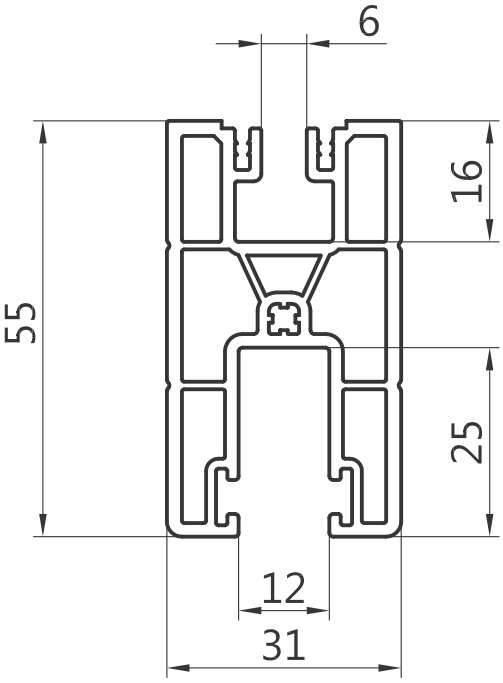

SA-018-H

Створка горизонтальная под стеклопакет

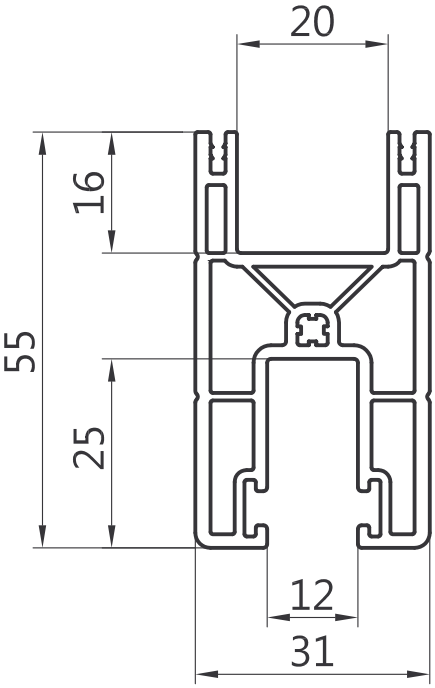

Профиль створки SA-004V и SA-004-H заполнение стекло 4-5 мм.
Профиль створки SA-018V и SA-018-H заполнение стеклопакетом 18-20 мм.

Допустимые отклонения размеров: установочные ±0,3 мм; посадочные ±0,2 мм

SLIDORS® СЛАЙДОРС	Створка Слайдорс Panorama	М 1:1
		3

© Изумруд экструзия - 11/10/2011

Возможны технические изменения

SP-033

Торцевая накладка

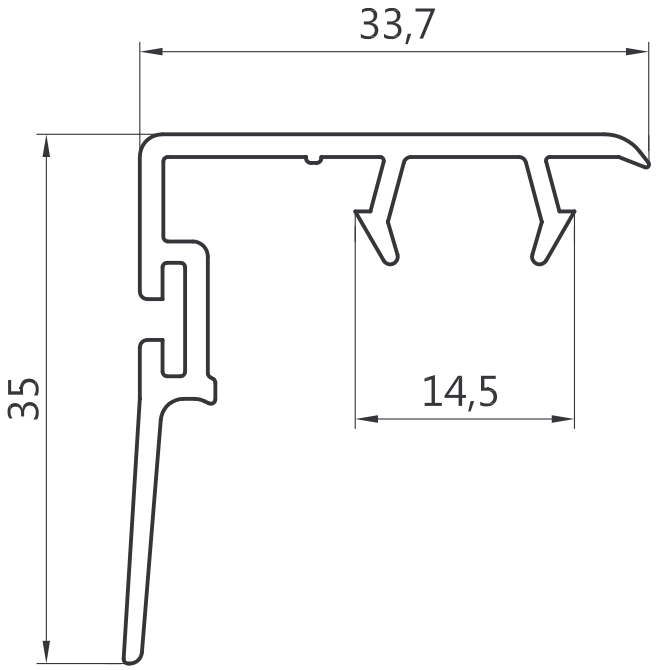

SP-012

Штульп

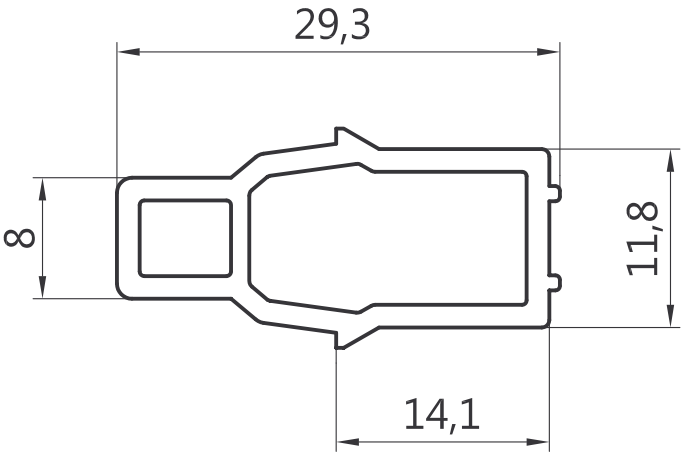

SP-033 устанавливается в паз створки и используется для обеспечения герметичности на месте стыка створок, находящихся на разных рельсах.
SP-012 устанавливается в месте стыка створок, располагающихся на одном рельсе.

Допустимые отклонения размеров: установочные ±0,3 мм; посадочные ±0,2 мм

SLIDORS® СЛАЙДОРС	Торцевая накладка и штульп Слайдорс Panorama	М 2:1
		4

© Изумруд экструзия - 11/10/2011

Возможны технические изменения

AFF-030

Профиль москитной сетки

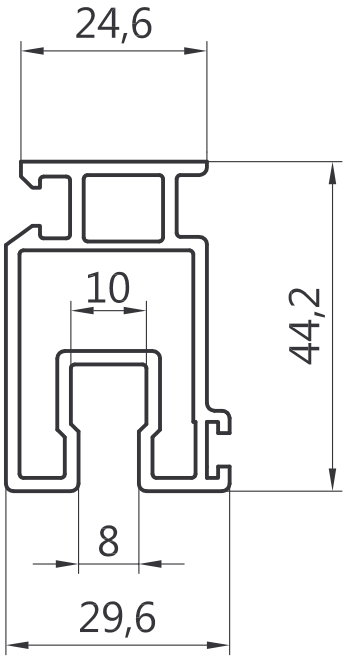

UK-02

Усилитель уголка
москитной сетки

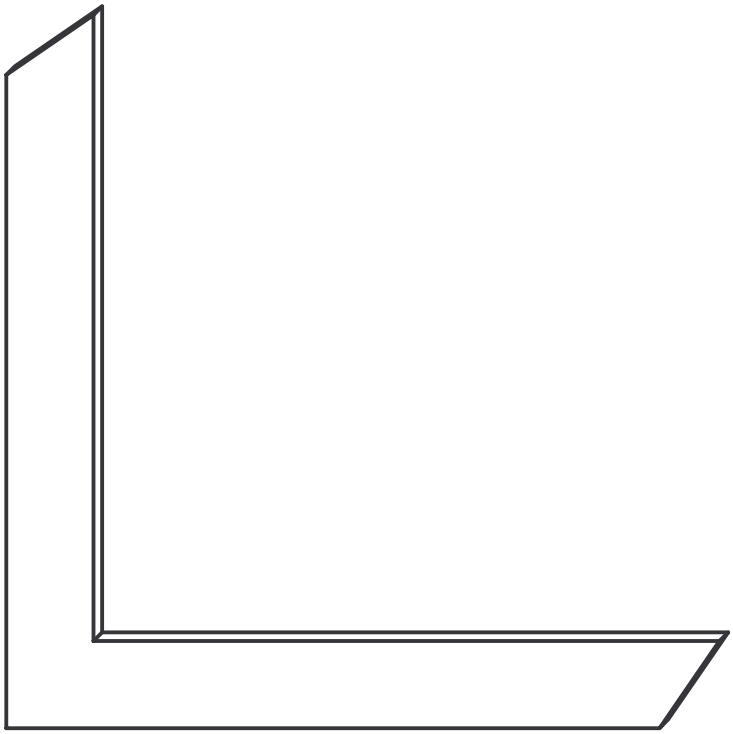

SA-060

Алюминевый рельс для москитной сетки

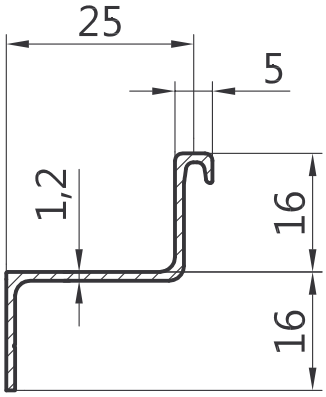

AFFCP-030

Механический соединитель для
москитной сетки

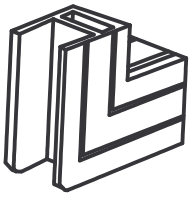

ROLLER-002

Опорный ролик для
москитной сетки

Допустимые отклонения размеров: установочные ±0,3 мм; посадочные ±0,2 мм

SLIDORS® СЛАЙДОРС	Элементы москитной сетки AFF	не в масштабе 5

© Изумруд экструзия - 11/10/2011

Возможны технические изменения

SL-013-2R

Профиль москитной сетки

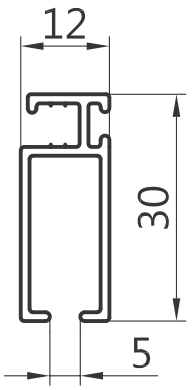

SK-007-2R

Соединитель импоста для москитной сетки (клипса)

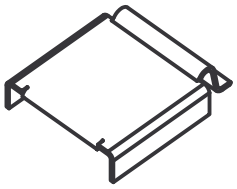

SL-007-2R

Импост москитной сетки

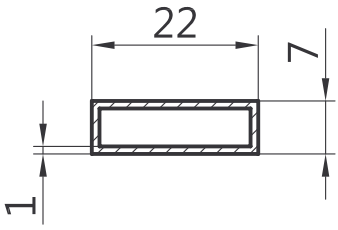

SU-005

Шнур для москитной сетки

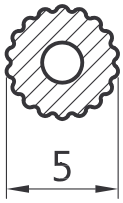

SK-013-2R

Угловой соединитель москитной сетки

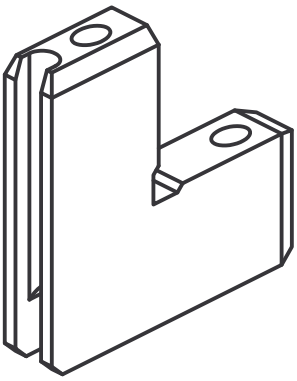

ST-009

Щеточный уплотнитель для москитной сетки

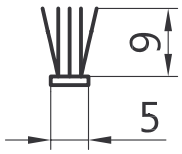

SLIDORS® СЛАЙДОРС	Комплектующие для москитной сетки	не в масштабе 6

© Изумруд экструзия - 11/10/2011

Возможны технические изменения

KF-066

Профиль рамы

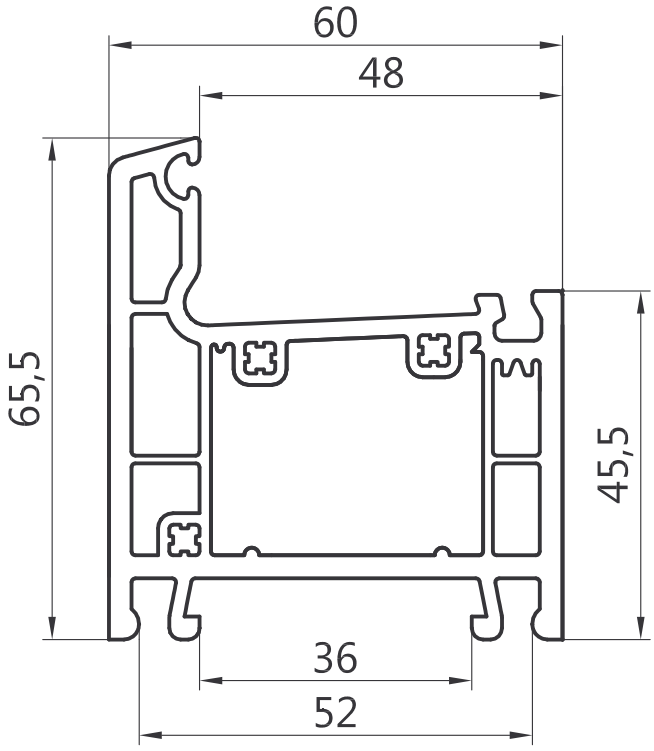

GB-033

Штапик под стекло

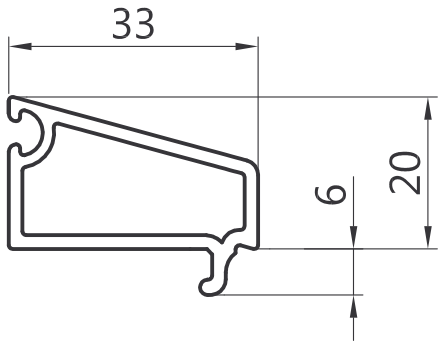

KM-086

Профиль импоста

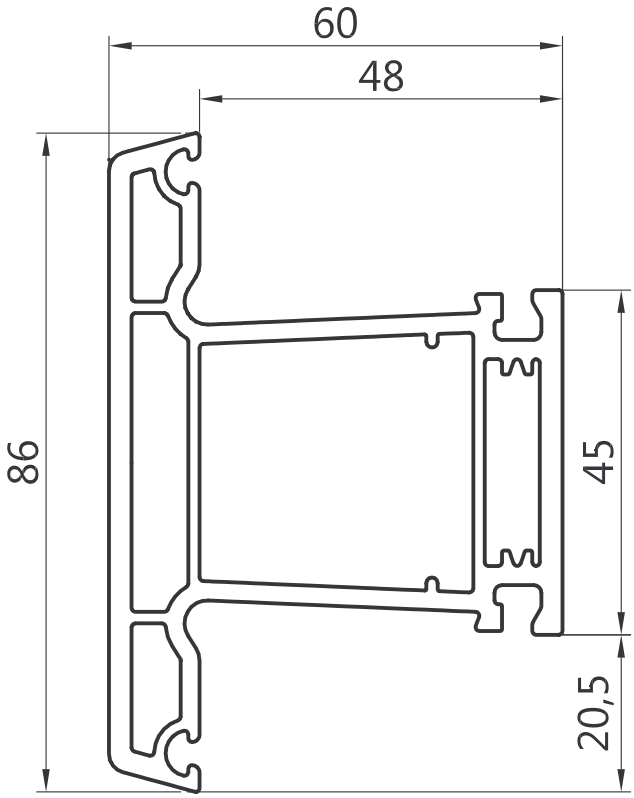

GB-027

Штапик под стеклопакет

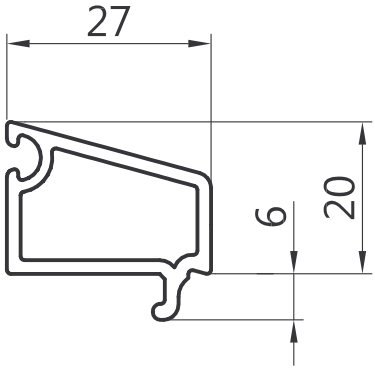

Штапик GB-033 под заполнение стеклом 4-5 мм.
Штапик GB-027 под заполнение стеклопакета 14-16 мм.

Допустимые отклонения размеров: установочные ±0,3 мм; посадочные ±0,2 мм

SLIDORS® СЛАЙДОРС	Профиль DAR-WIN	M 1:1
		7

© Изумруд экструзия - 11/10/2011

Возможны технические изменения

DP-180

Эркер переменного угла

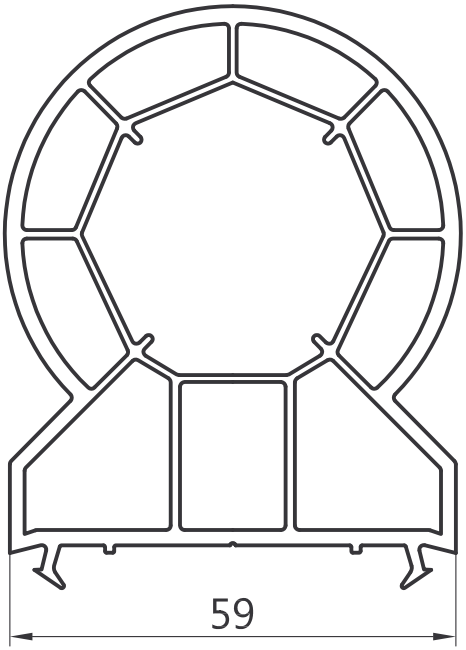

DP-181

Переходник к эркеру переменного угла

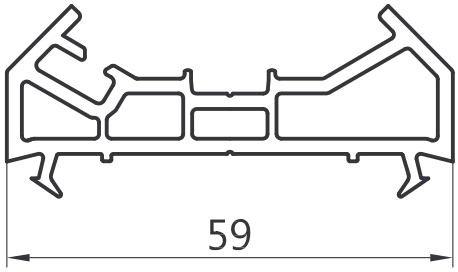

DP-090

Эркер постоянного угла 90°

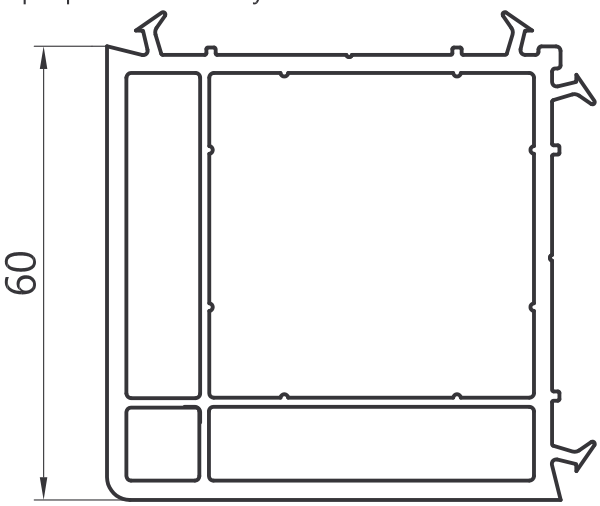

DP-045

Расширитель 45 мм

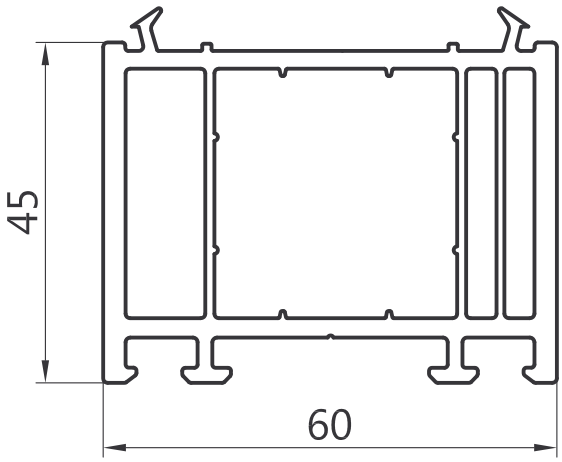

DP-030

Расширитель 30 мм

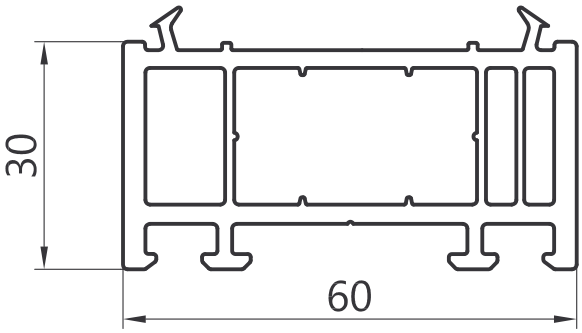

DP-003

Соединительный профиль

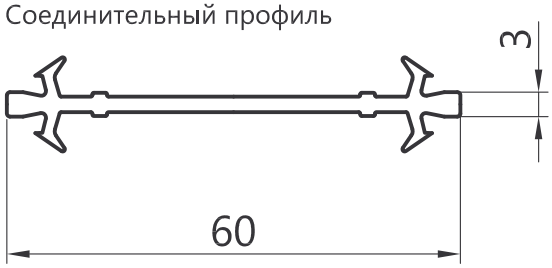

Дополнительные профили DP-180, DP-181, DP-090, DP-045, DP-030, DP-003 совместимы с рамой SF-060, KF-066.

Допустимые отклонения размеров: установочные ±0,3 мм; посадочные ±0,2 мм

SLIDORS® СЛАЙДОРС	Система дополнительных профилей	М 1:1
		8

© Изумруд экструзия - 11/10/2011

Возможны технические изменения

SFCP-060

Соединитель угла рамы

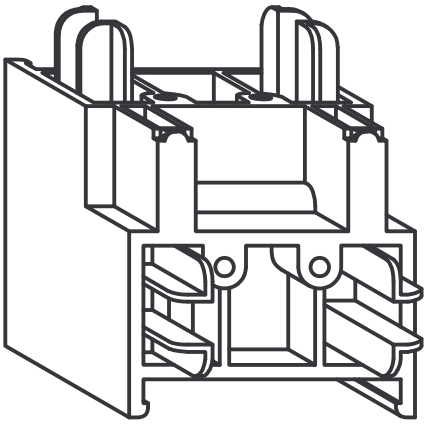

KFCP-066

Соединитель угла рамы

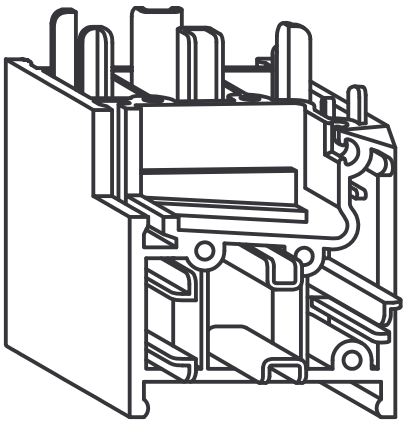

SK-070

Соединитель угла рамы

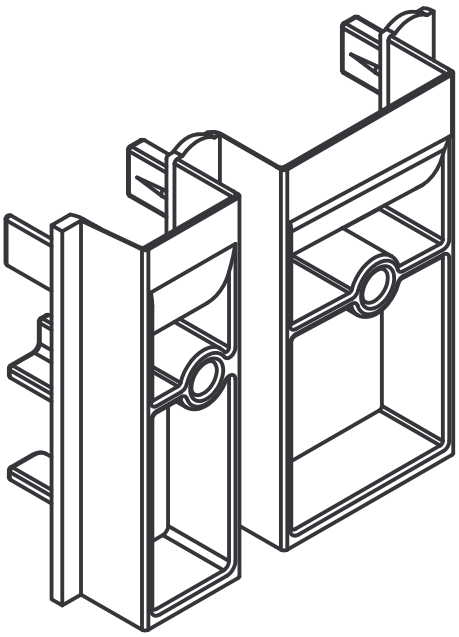

KJ-086

Соединитель импоста

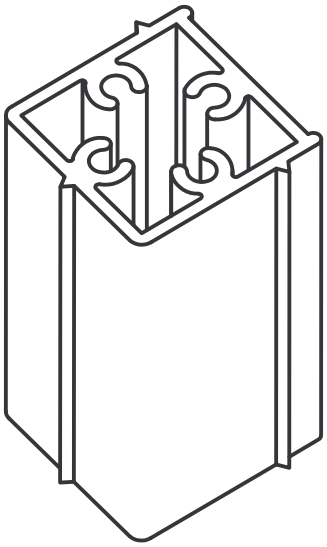

SLIDORS® СЛАЙДОРС	Соединительные элементы	не в масштабе 9

© Изумруд экструзия - 11/10/2011

Возможны технические изменения

SK-033-K

Угол створки

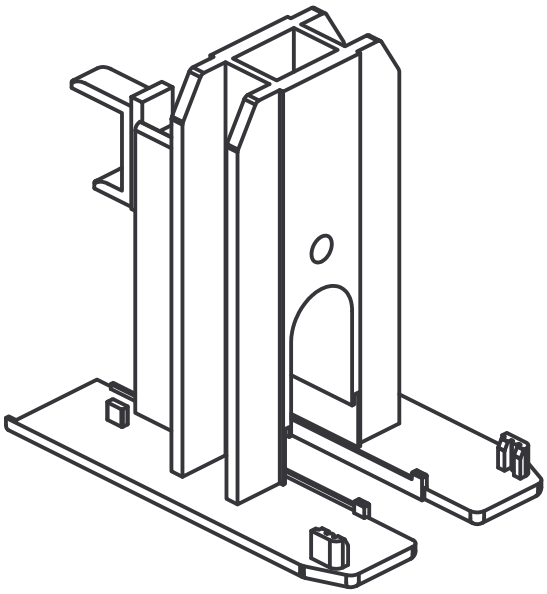

SO-016-K

Ролик створки

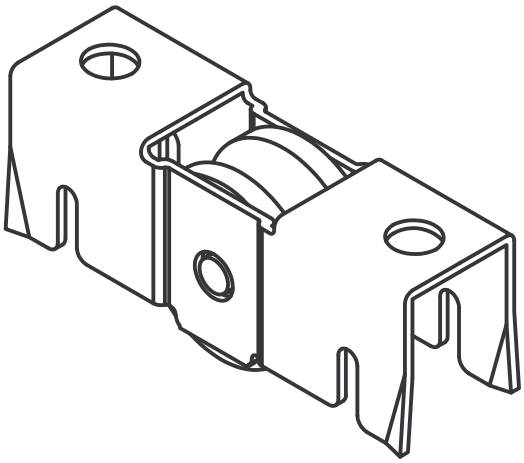

CRESCENT-110 (L/R)

Серповидный замок для запирания створок

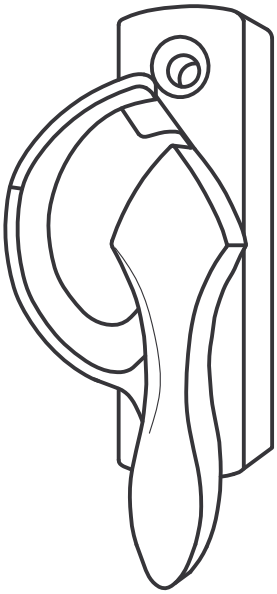

KEEPER-065

Ответная часть замка

SLIDORS® СЛАЙДОРС	Фурнитура	не в масштабе 10

© Изумруд экструзия - 11/10/2011

Возможны технические изменения

SK-032

Уплотнитель щеточный (филингпис)

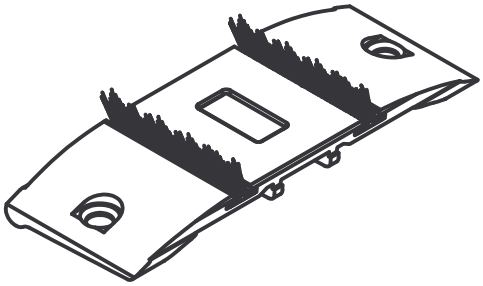

SFP-812

Уплотнитель щеточный (филингпис)

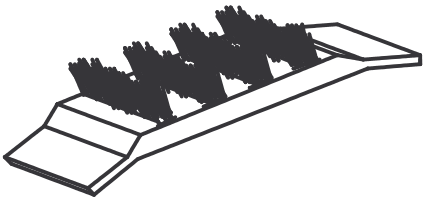

SFS-811

Стопор створки

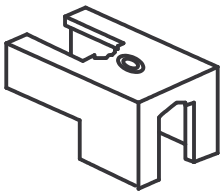

SK-032 - используется в раме SF-070H.
SFP-812 - используется в раме SF-060, SF-058V, SF-058K.
SFS-811 - используется в раме SF-060, SF-058V, SF-058K.

SLIDORS® СЛАЙДОРС	Фурнитура	не в масштабе 11

© Изумруд экструзия - 11/10/2011

Возможны технические изменения

SR-060

Армированный профиль
(Rehau 264005 (1,5))

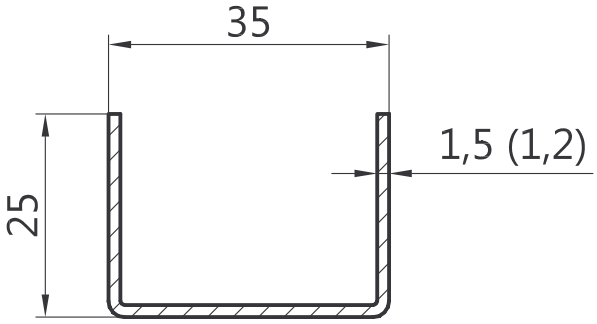

SR-058

Армированный профиль (KBE 207)

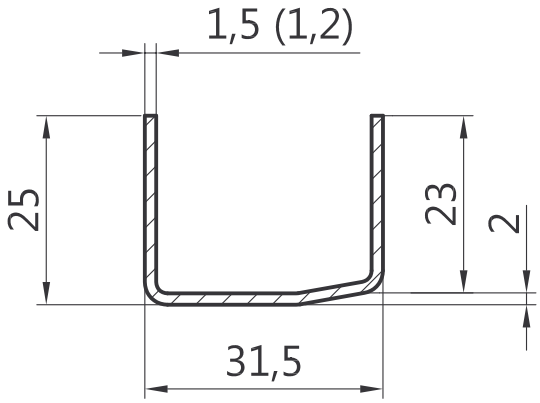

ARS-301

Армированный профиль

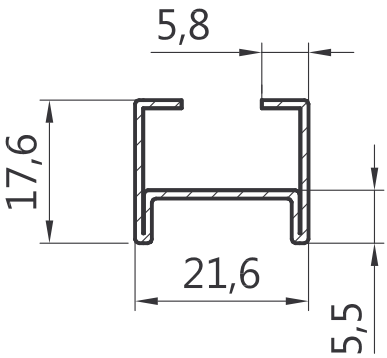

SR-033

Армированный профиль

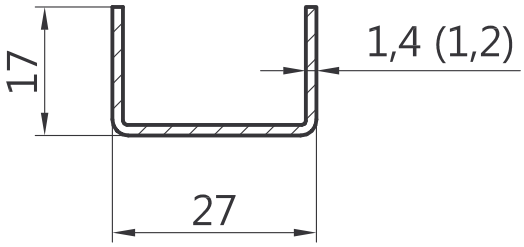

Армированный профиль SR-060 используется с профилем SF-060, SF-070H, KF-066, KM-086.
Армированный профиль SR-058 используется с профилем SF-058V, SF-058K.
Армированный профиль ARS-301 используется с профилем AFF 030.
Армированный профиль SR-033 используется с профилем SA-004, SA-018, SF-070V.

Допустимые отклонения размеров: установочные ±0,3 мм; посадочные ±0,2 мм

SLIDORS® СЛАЙДОРС	Армирующие профили	M 1:1
		12

© Изумруд экструзия - 11/10/2011

Возможны технические изменения

SU-008

Резиновый уплотнитель

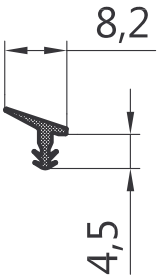

ST-006

Щеточный уплотнитель створки

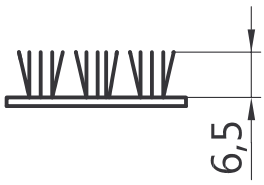

UP-101

Резиновый уплотнитель притвора

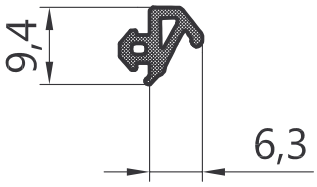

ST-007 (MOHAIR-902)

Щеточный уплотнитель створки

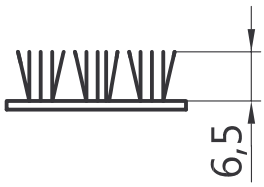

UP-103

Резиновый уплотнитель

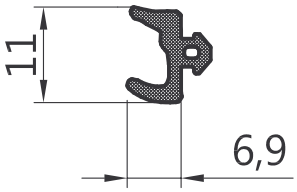

MOHAIR-002

Щеточный уплотнитель москитной сетки

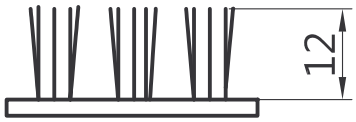

Уплотнитель SU-008 используется в створке SA-004V, SA-004-H, SA-018V, SA-018-H.
Уплотнитель UP-101 используется в системе DAR WIN в раму KF-066.
Уплотнитель UP-103 используется в системе DAR WIN в штапик GB-033, GB-027.
Щеточный уплотнитель ST-006 идет без ВВЗП (ветро- влагозащитная вставка) и используется в створках SA-004V, SA-004-H, SP-033.
Щеточный уплотнитель ST-007 идет с ВВЗП и используется в створках SA-004V, SA-004-H, SA-018V, SA-018-H, SP-033.
Щеточный уплотнитель MOHAIR-002 используется в створке москитной сетки AFF-030.

Допустимые отклонения размеров: установочные ±0,3 мм; посадочные ±0,2 мм

SLIDORS® СЛАЙДОРС	Уплотнители	М 1:1
		13

© Изумруд экструзия - 11/10/2011

Возможны технические изменения

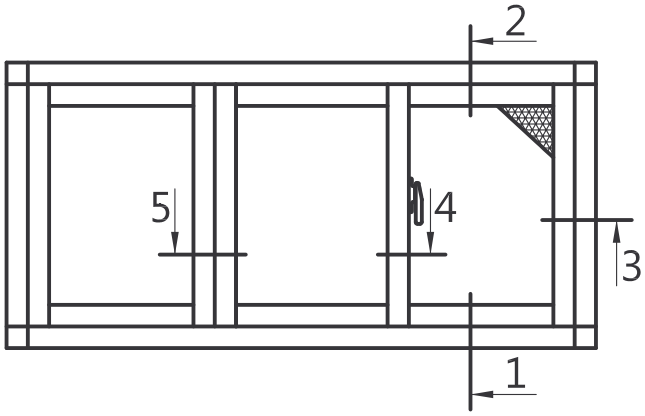

СОЕДИНИТЕЛЬНЫЕ УГОЛКИ, шт/окно				
	Соед. уголки	Кол-во	Шурупы	Кол-во
Коробка SF-060	SFCP-060	4	VIS-081	16
Створка SA-004-H+SA-004V	SK-033-K	12	VS-070	12
Москитка AFF-030	AFFCP-030	4	VIS-015	16

НАПУСК, мм		
	створка	москитка
верх	8	7,5
низ	8	6,5
сторона	17	16

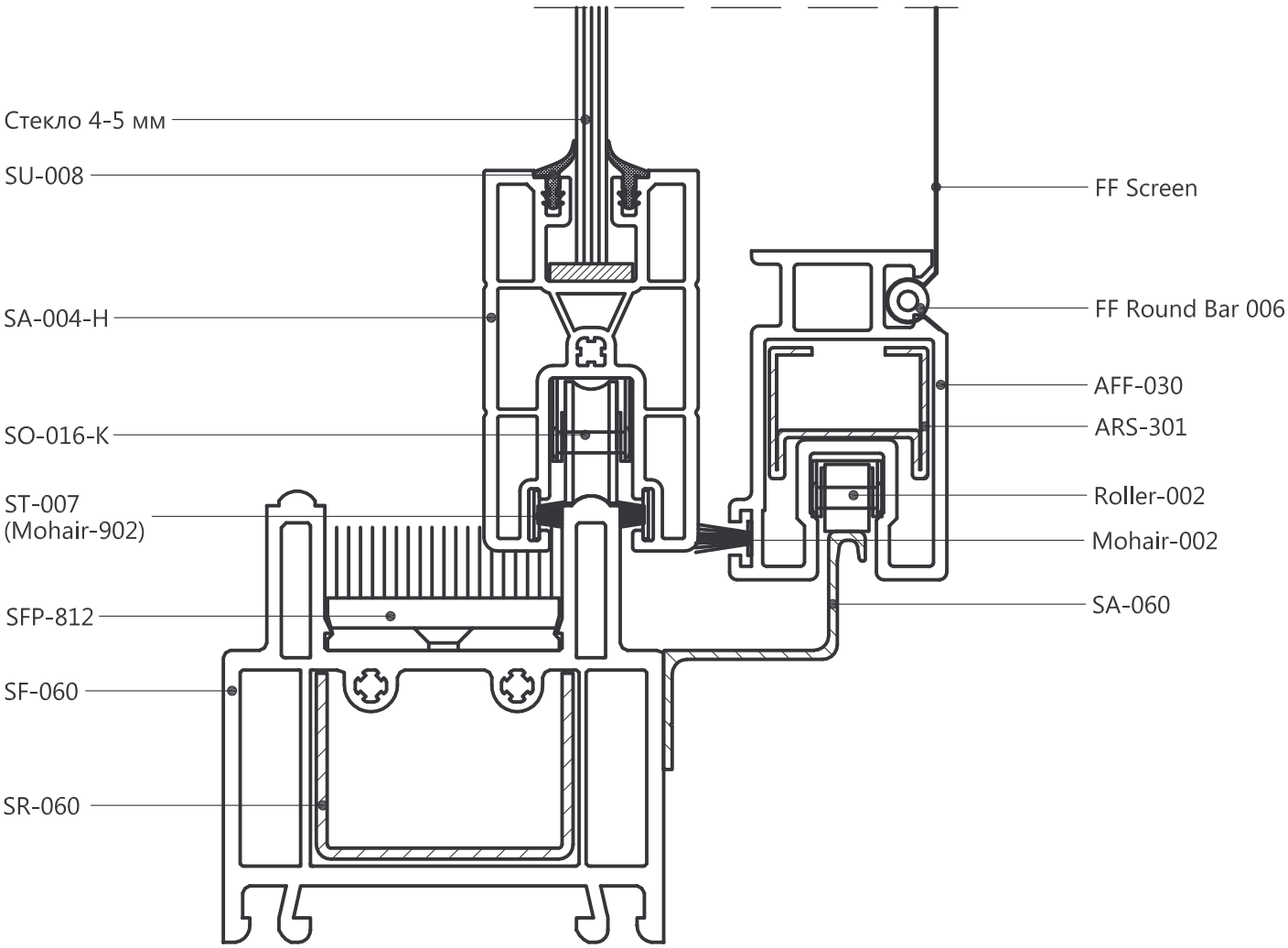

SLIDORS® СЛАЙДОРС	Сечение 1	M 1:1
		14

© Изумруд экструзия - 11/10/2011

Возможны технические изменения

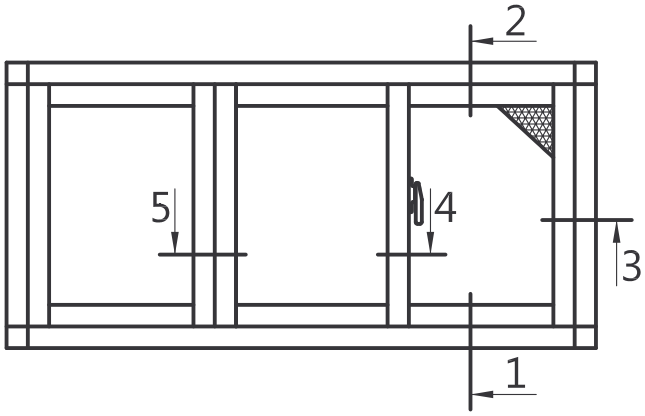

СОЕДИНИТЕЛЬНЫЕ УГОЛКИ, шт/окно				
	Соед. уголки	Кол-во	Шурупы	Кол-во
Коробка SF-060	SFCP-060	4	VIS-081	16
Створка SA-004-H+SA-004V	SK-033-K	12	VS-070	12
Москитка AFF-030	AFFCP-030	4	VIS-015	16

НАПУСК, мм		
	створка	москитка
верх	8	7,5
низ	8	6,5
сторона	17	16

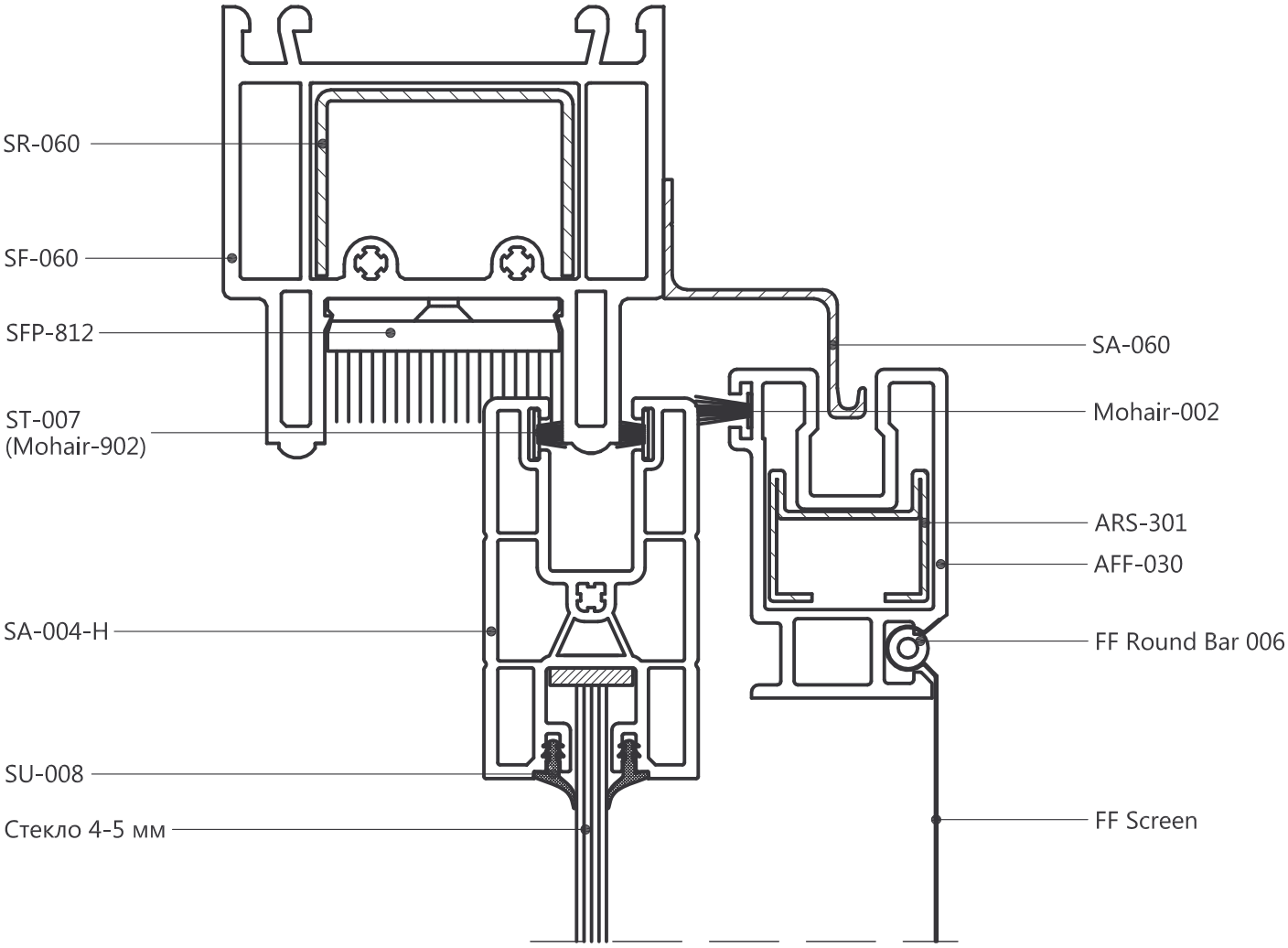

SLIDORS® СЛАЙДОРС	Сечение 2	M 1:1
		15

© Изумруд экструзия - 11/10/2011

Возможны технические изменения

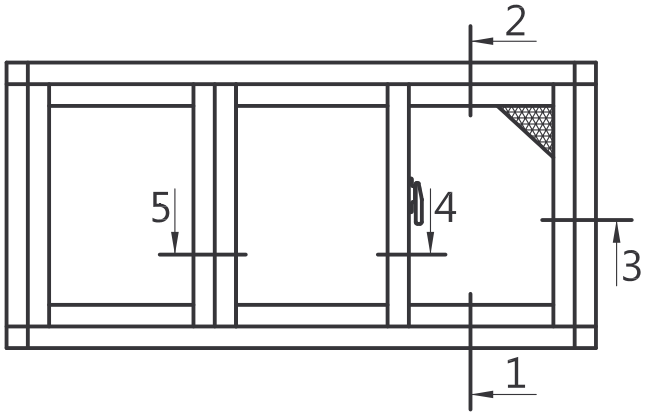

СОЕДИНИТЕЛЬНЫЕ УГОЛКИ, шт/окно				
	Соед. уголки	Кол-во	Шурупы	Кол-во
Коробка SF-060	SFCP-060	4	VIS-081	16
Створка SA-004-H+SA-004V	SK-033-K	12	VS-070	12
Москитка AFF-030	AFFCP-030	4	VIS-015	16

НАПУСК, мм		
	створка	москитка
верх	8	7,5
низ	8	6,5
сторона	17	16

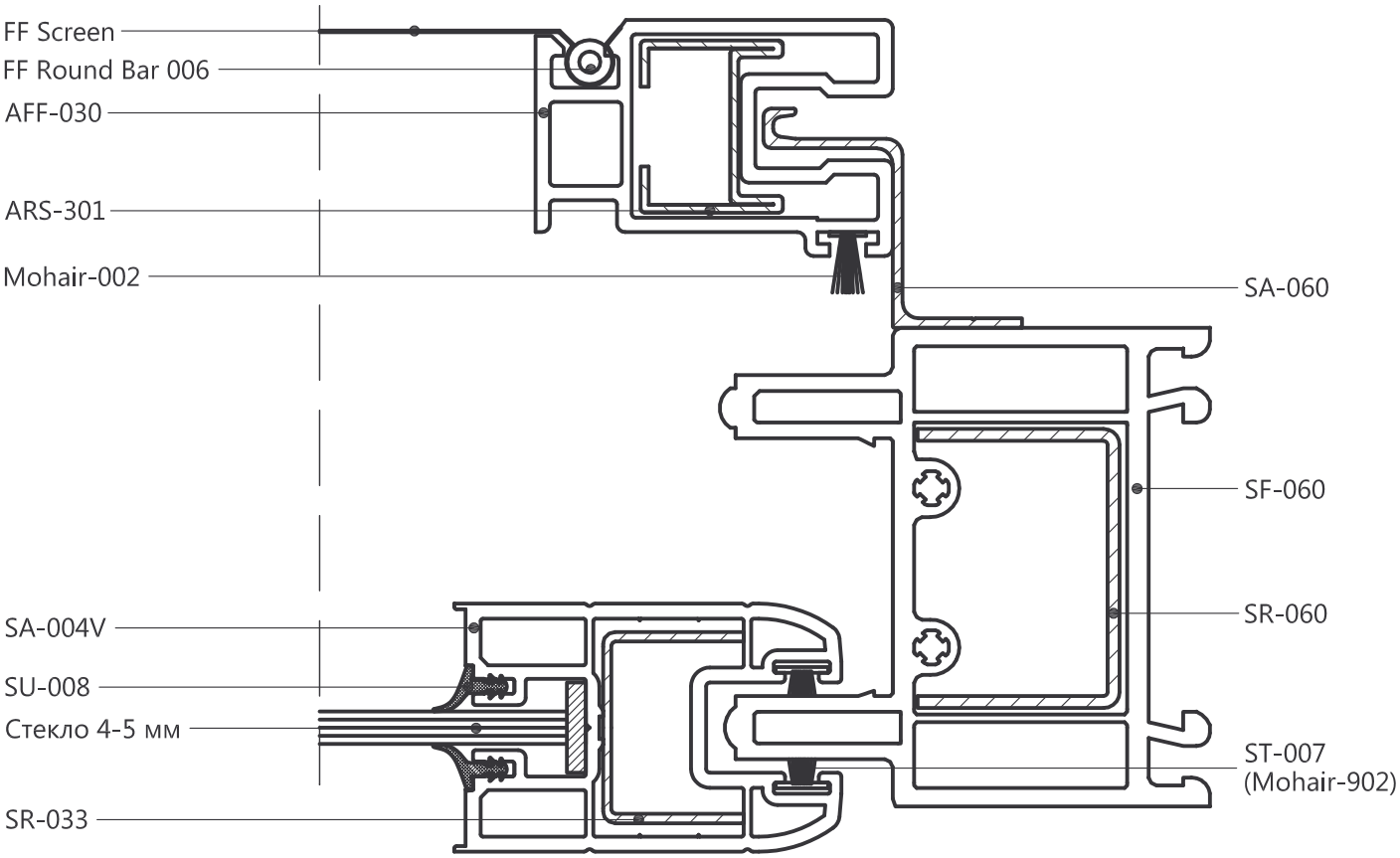

SLIDORS® СЛАЙДОРС	Сечение 3	M 1:1
		16

© Изумруд экструзия - 11/10/2011

Возможны технические изменения

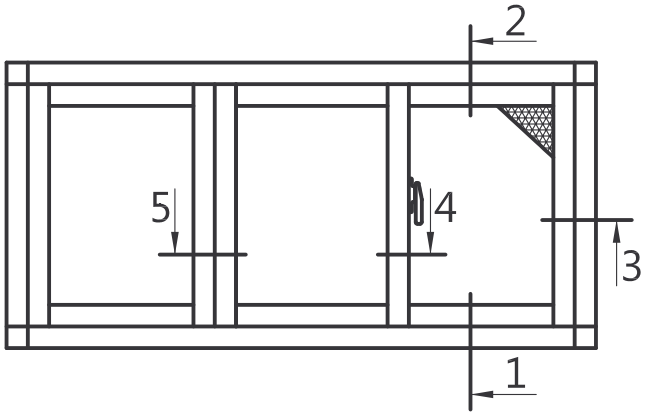

СОЕДИНИТЕЛЬНЫЕ УГОЛКИ, шт/окно				
	Соед. уголки	Кол-во	Шурупы	Кол-во
Коробка SF-060	SFCP-060	4	VIS-081	16
Створка SA-004-H+SA-004V	SK-033-K	12	VS-070	12
Москитка AFF-030	AFFCP-030	4	VIS-015	16

НАПУСК, мм		
	створка	москитка
верх	8	7,5
низ	8	6,5
сторона	17	16

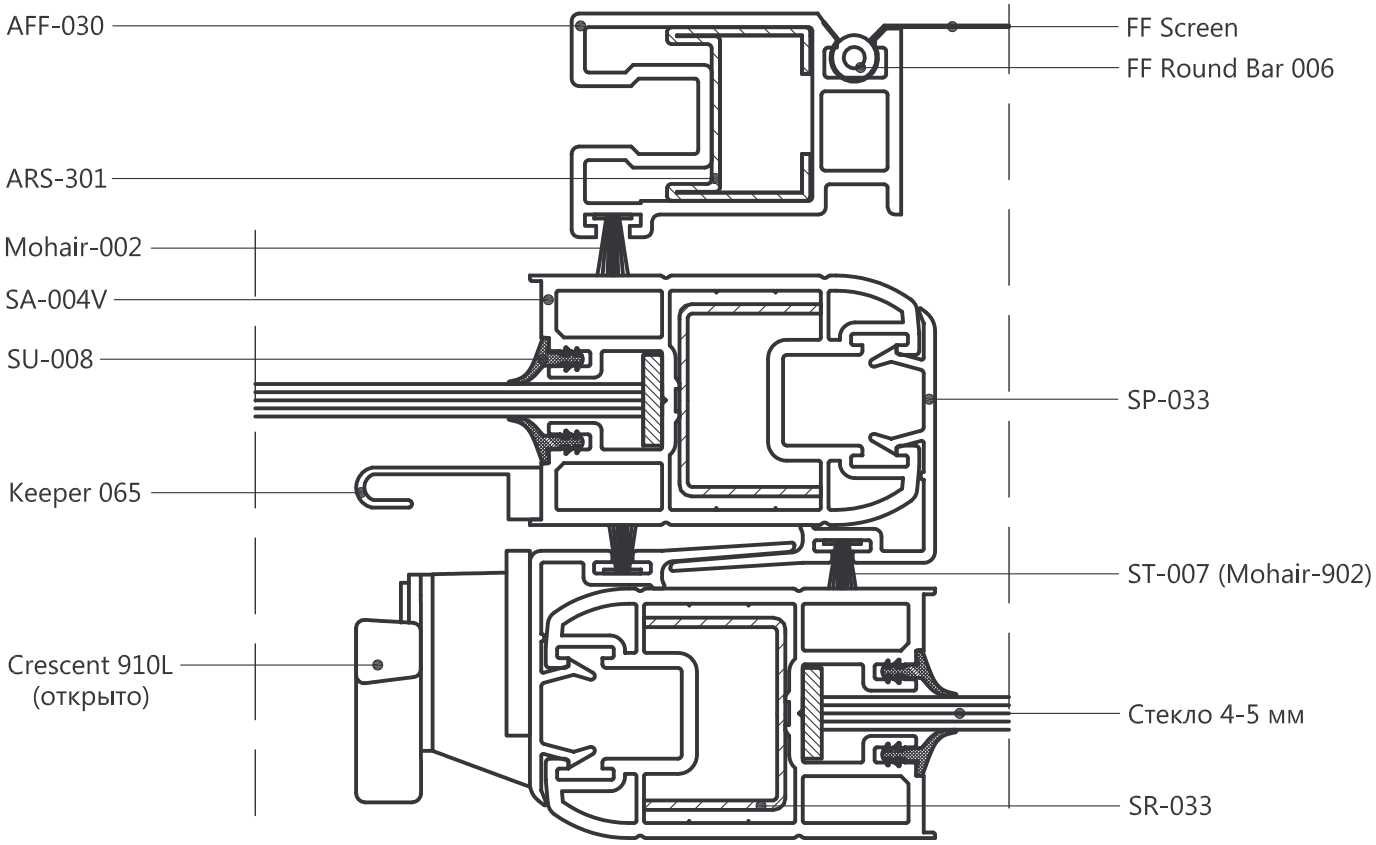

SLIDORS® СЛАЙДОРС	Сечение 4	M 1:1
		17

© Изумруд экструзия - 11/10/2011

Возможны технические изменения

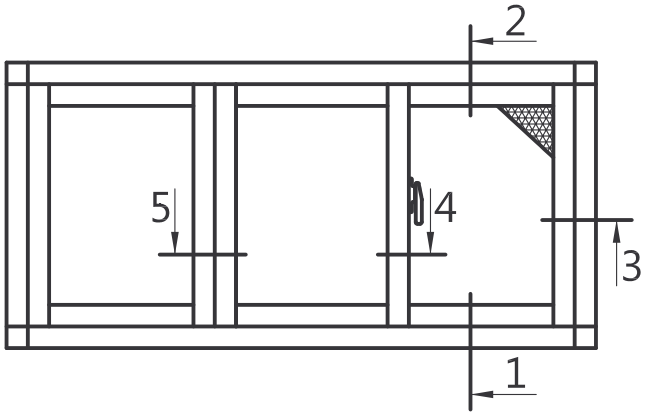

СОЕДИНИТЕЛЬНЫЕ УГОЛКИ, шт/окно				
	Соед. уголки	Кол-во	Шурупы	Кол-во
Коробка SF-060	SFCP-060	4	VIS-081	16
Створка SA-004-H+SA-004V	SK-033-K	12	VS-070	12

НАПУСК, мм	
	створка
верх	8
низ	8
сторона	17

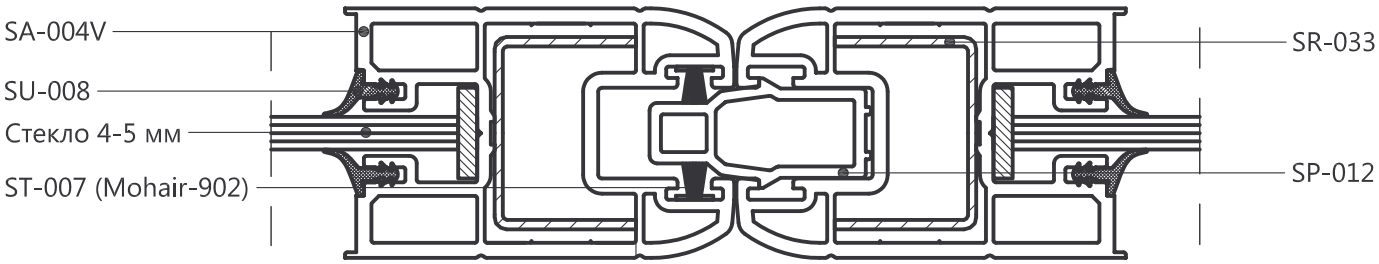

SLIDORS® СЛАЙДОРС	Сечение 5	M 1:1
		18

© Изумруд экструзия - 11/10/2011

Возможны технические изменения

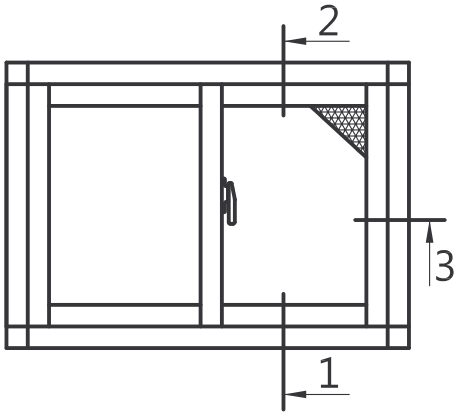

СОЕДИНИТЕЛЬНЫЕ УГОЛКИ, шт/окно				
	Соед. уголки	Кол-во	Шурупы	Кол-во
Коробка SF-070H	SK-070	4	VS-070	8
Створка SA-004-H+SA-004V	SK-033-K	8	VS-070	8
Створка SL-013-2R	SK-013-2R	4	в комплекте	8

НАПУСК, мм		
	створка	москитка
верх	8	7,5
низ	8	6,5
сторона	17	16

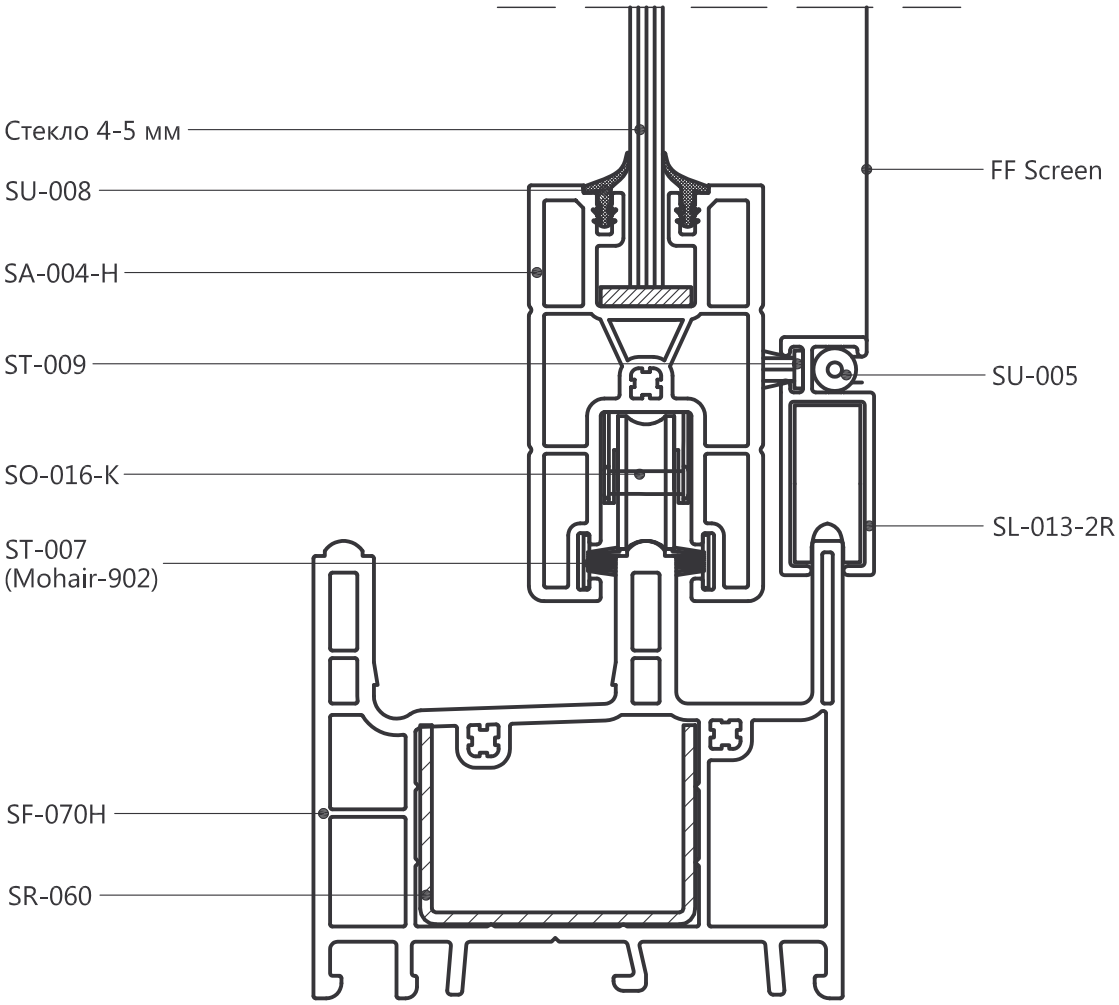

SLIDORS® СЛАЙДОРС	Сечение 1	M 1:1
		19

© Изумруд экструзия - 11/10/2011

Возможны технические изменения

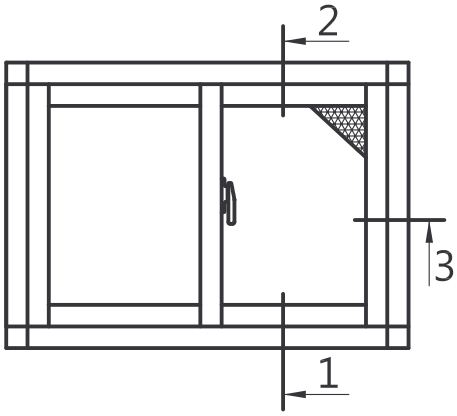

СОЕДИНИТЕЛЬНЫЕ УГОЛКИ, шт/окно				
	Соед. уголки	Кол-во	Шурупы	Кол-во
Коробка SF-070H	SK-070	4	VS-070	8
Створка SA-004-H+SA-004V	SK-033-K	8	VS-070	8
Створка SL-013-2R	SK-013-2R	4	в комплекте	8

НАПУСК, мм		
	створка	москитка
верх	8	7,5
низ	8	6,5
сторона	17	16

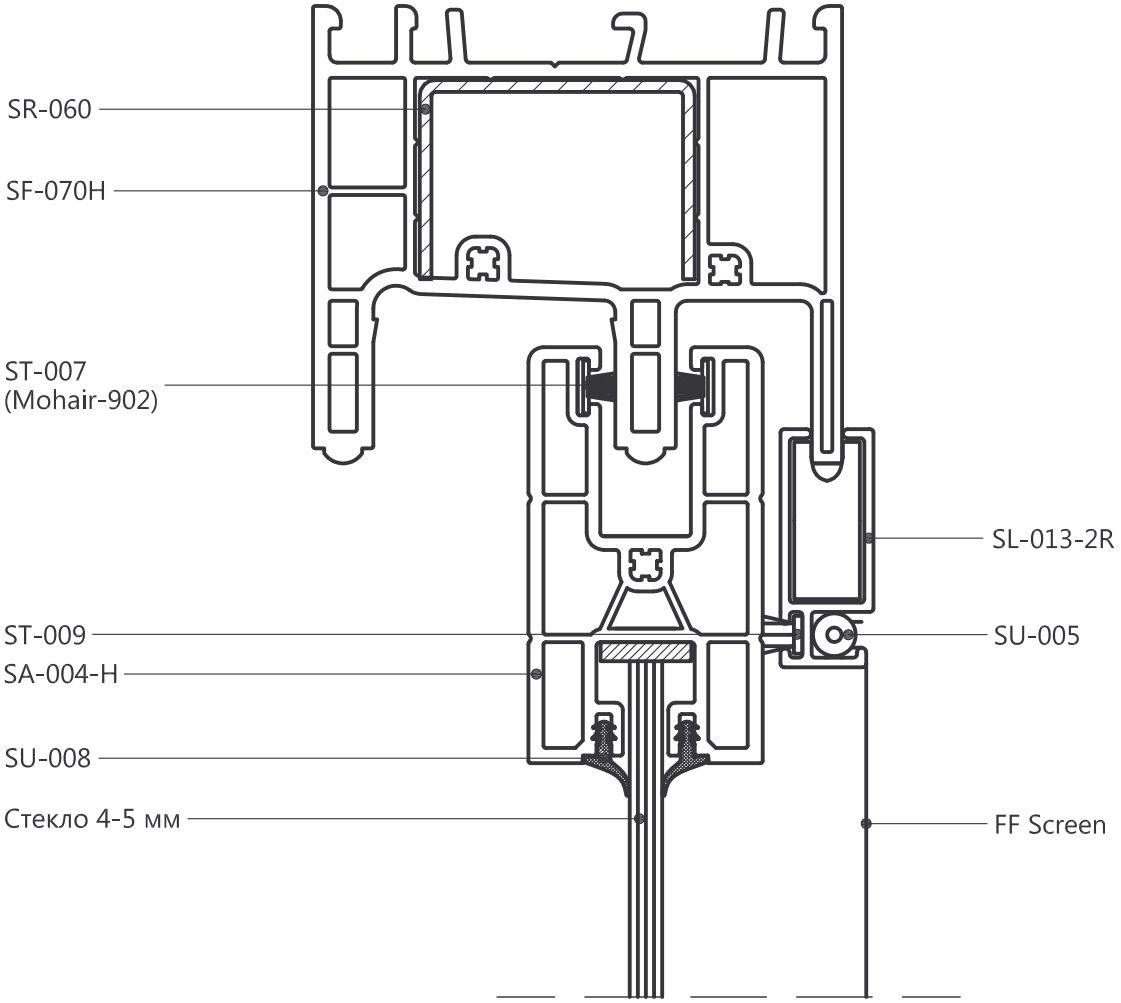

SLIDORS® СЛАЙДОРС	Сечение 2	M 1:1
		20

© Изумруд экструзия - 11/10/2011

Возможны технические изменения

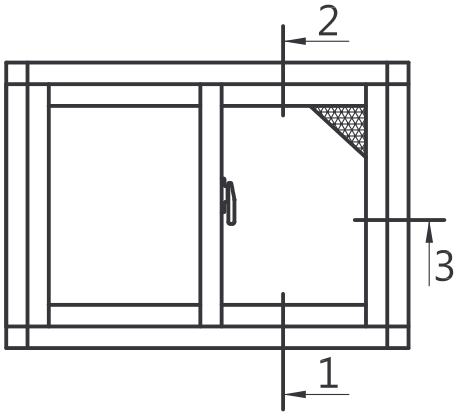

СОЕДИНИТЕЛЬНЫЕ УГОЛКИ, шт/окно				
	Соед. уголки	Кол-во	Шурупы	Кол-во
Коробка SF-070H	SK-070	4	VS-070	8
Створка SA-004-H+SA-004V	SK-033-K	8	VS-070	8
Створка SL-013-2R	SK-013-2R	4	в комплекте	8

НАПУСК, мм		
	створка	москитка
верх	8	7,5
низ	8	6,5
сторона	17	16

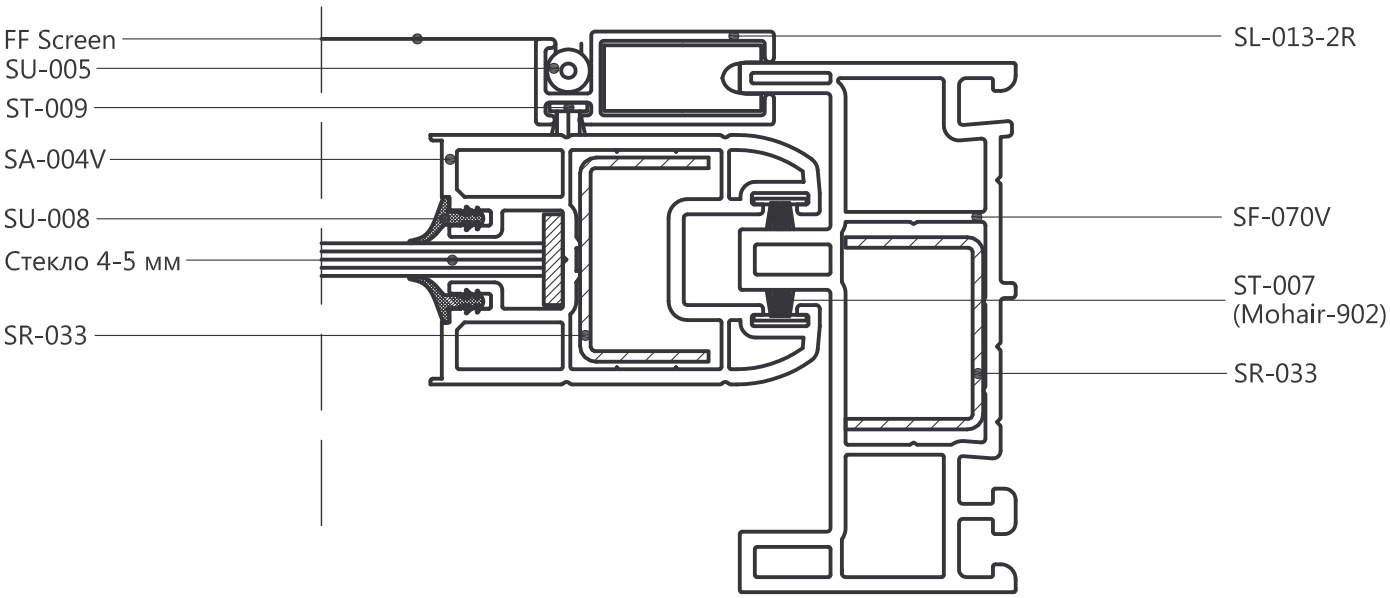

SLIDORS® СЛАЙДОРС	Сечение 3	M 1:1
		21

© Изумруд экструзия - 11/10/2011

Возможны технические изменения

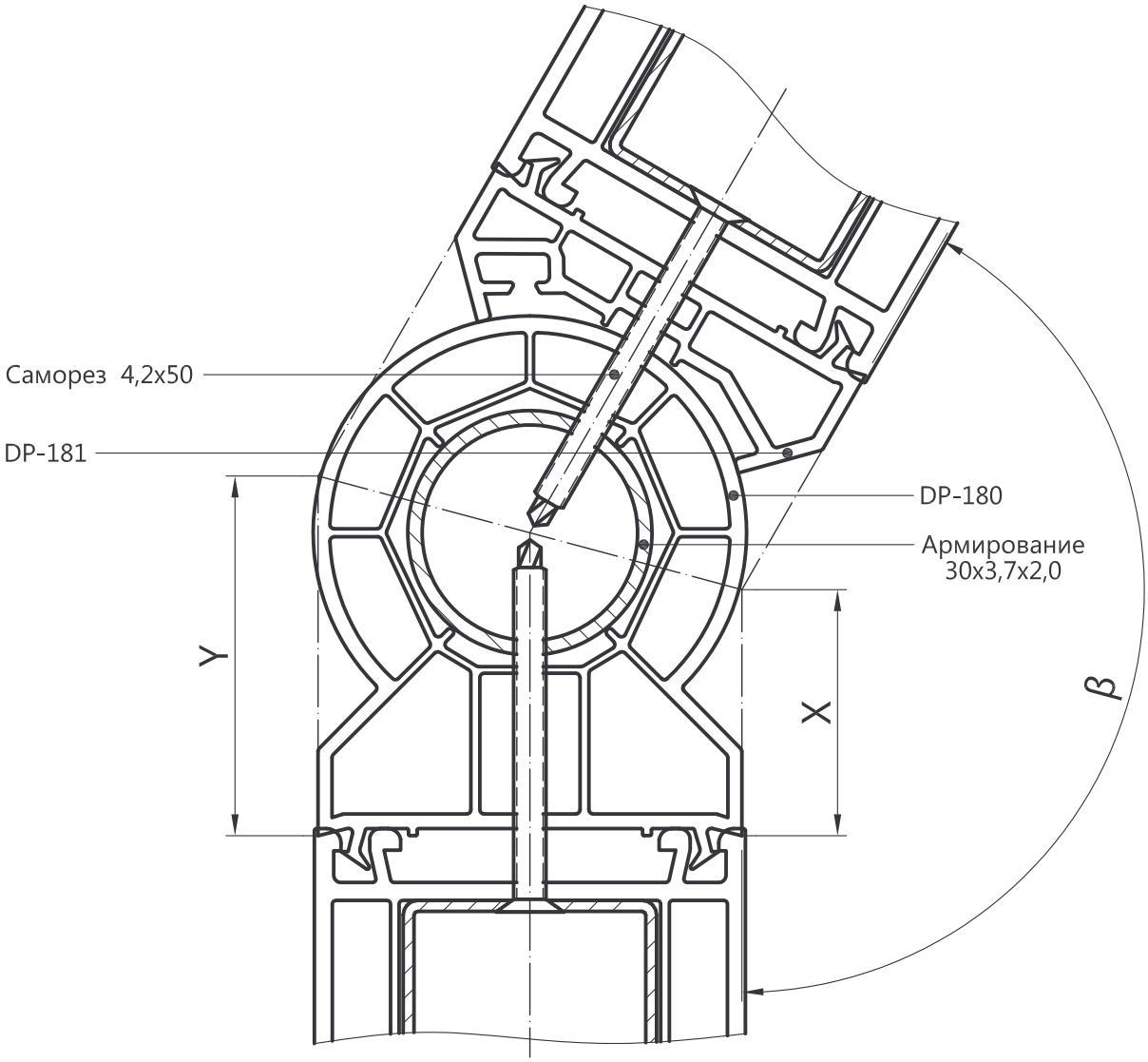

β	X (мм)	Y (мм)
90°	12,1	72,1
105°	19,1	65,1
120°	24,8	59,4
135°	29,7	54,5
150°	34,2	50,3
165°	38,4	46,3
180°	42,2	42,2

Сопряжение профилей SF-060, KF-066, угловой соединитель DP-180 и DP-181

SLIDORS® СЛАЙДОРС	Сопряжение профилей	M 1:1
		22

© Изумруд экструзия - 11/10/2011

Возможны технические изменения

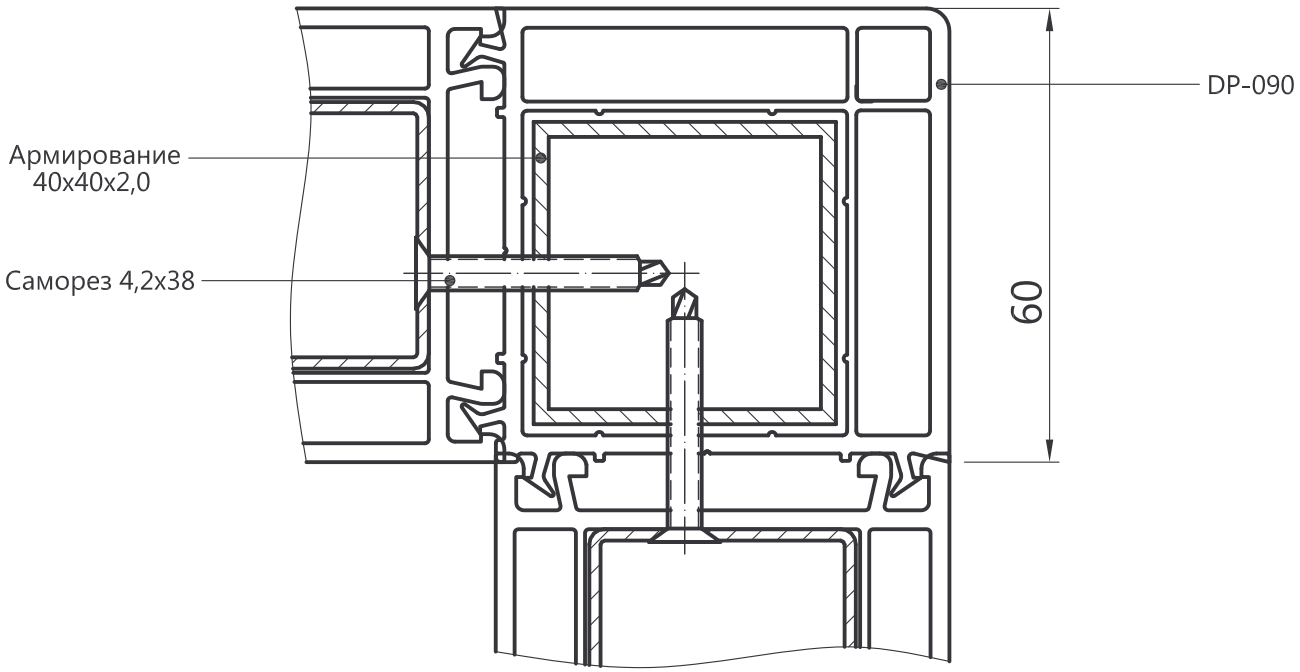

Сопряжение профилей SF-060, KF-066, угловой соединитель DP-090

SLIDORS® СЛАЙДОРС	Сопряжение профилей	M 1:1
		23

© Изумруд экструзия - 11/10/2011

Возможны технические изменения

DP-003

Соединительный профиль

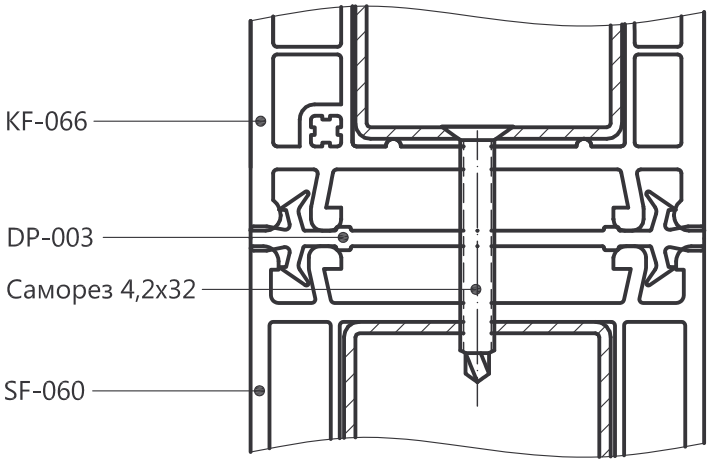

DP-045

Расширитель 45 мм

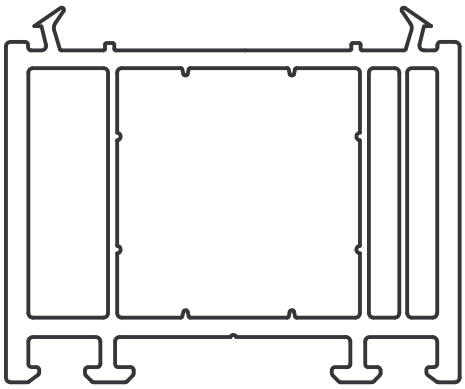

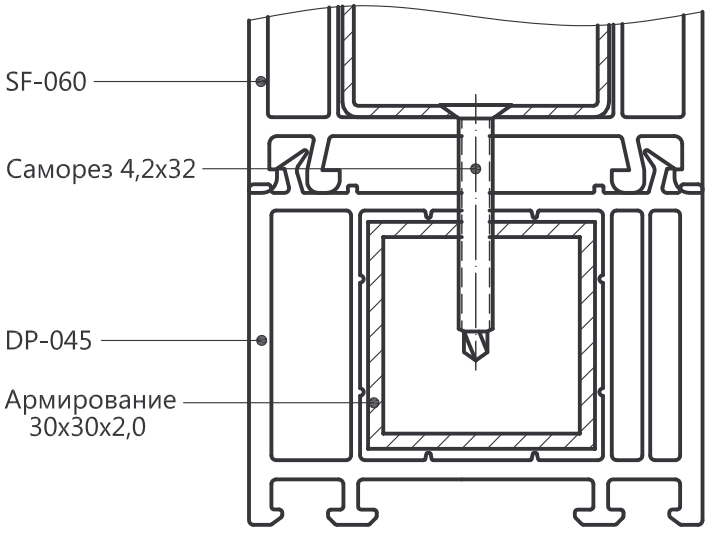

Сопряжение профилей SF-060 и KF-066 с помощью соединительного профиля DP-003.
Сопряжение профиля SF-060 и расширителя DP-045.

SLIDORS® СЛАЙДОРС	Сопряжение профилей	M 1:1
		24

© Изумруд экструзия - 11/10/2011

Возможны технические изменения

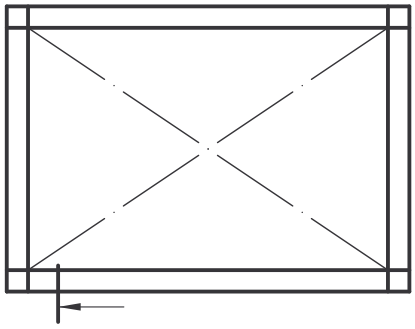

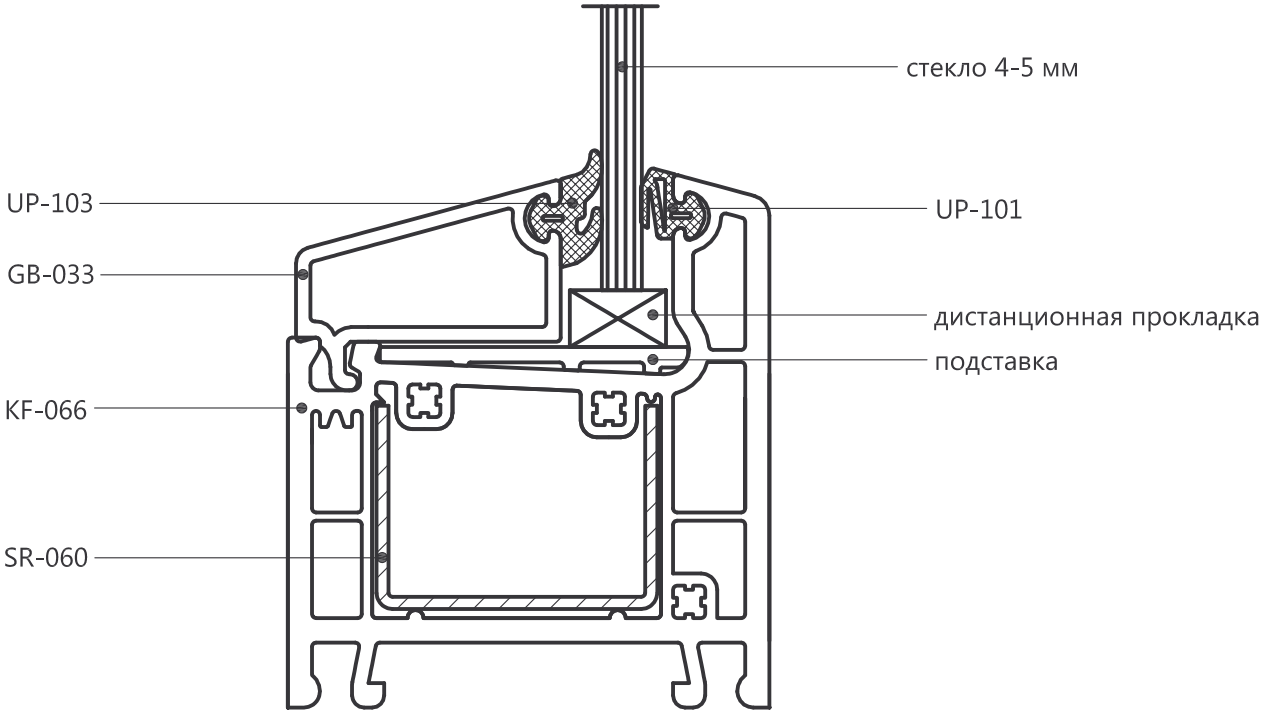

СОЕДИНИТЕЛЬНЫЕ УГОЛКИ, шт/окно				
	Соед. уголки	Кол-во	Шурупы	Кол-во
Коробка KF-066	KFCP-066	4	VIS-081	24

Крепление армирования - SR-060, саморезами 4x12-14 мм:
шаг 300 мм, отступ от края 100 мм.

SLIDORS® СЛАЙДОРС	Сечение глухого остекления	M 1:1
		25

© Изумруд экструзия - 11/10/2011

Возможны технические изменения

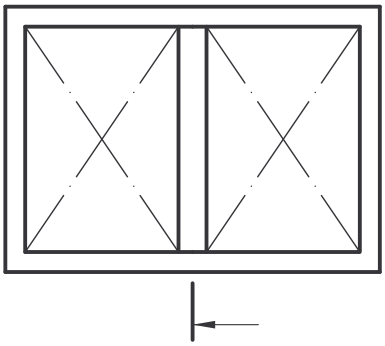

Вид 1-1

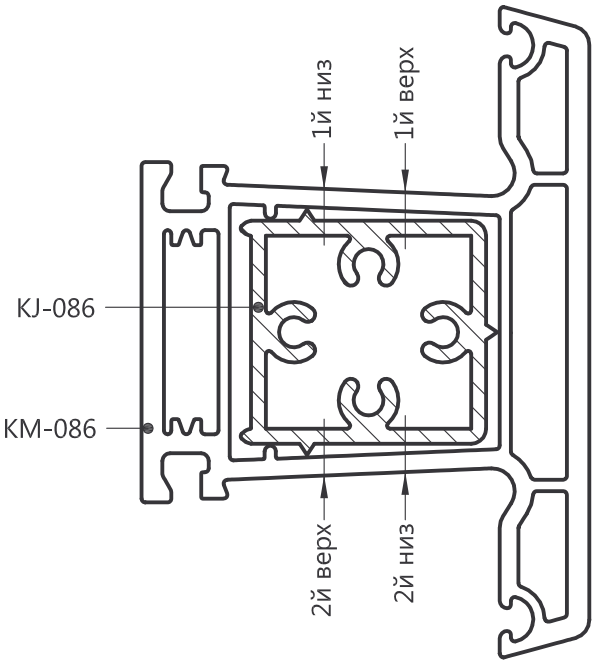

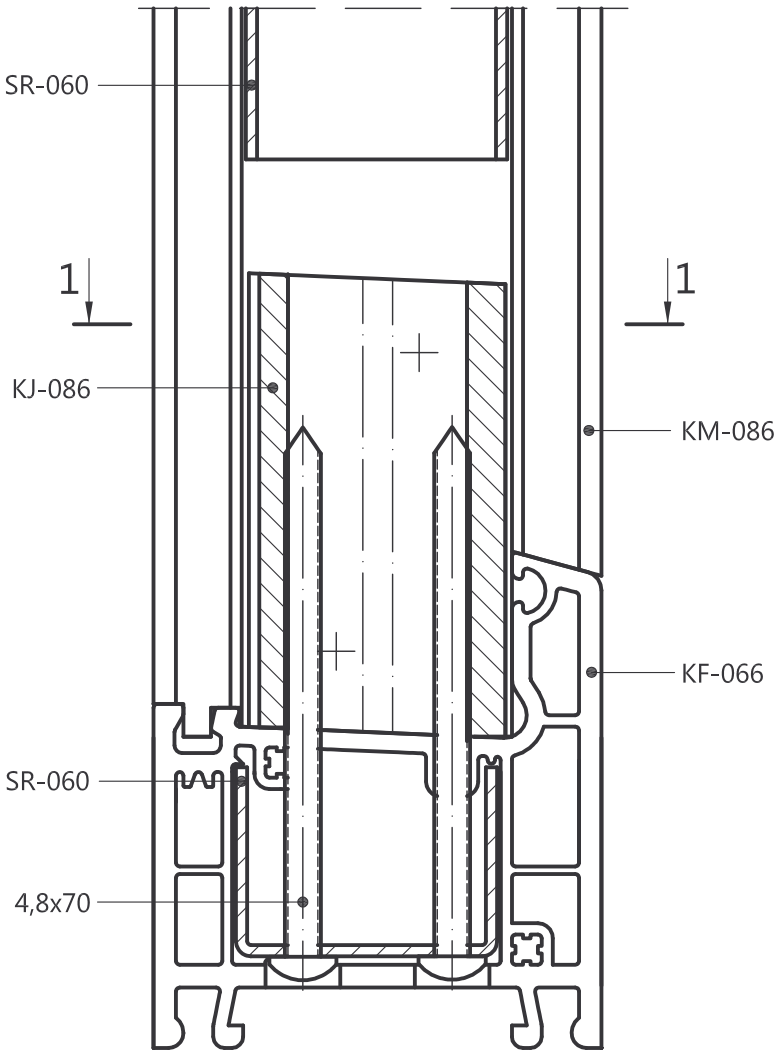

1. Сверление отверстий Ø3 мм, в KF-066 под шурупы 4,8x70, по кондуктору KJ-M, ПВХ - стенки рассверлить до Ø10 мм.
2. Крепление механического соединения KJ-086 в импосте KM-086 саморезами 4x14 в шахматном порядке, вид 1-1.

МЕХАНИЧЕСКИЙ СОЕДИНИТЕЛЬ, шт/окно				
	Мех. соед.	Кол-во	Шурупы	Кол-во
Коробка KF-066 + KJ-086	KJ-086	2	4,8x70	4
			4x14	8

SLIDORS® СЛАЙДОРС

Узел соединения рамы с импостом

М 1:1

26

© Изумруд экструзия - 11/10/2011

Возможны технические изменения

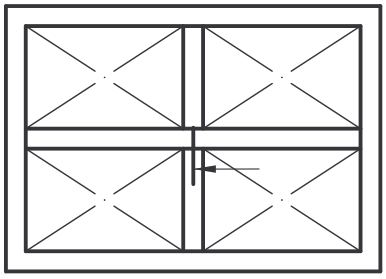

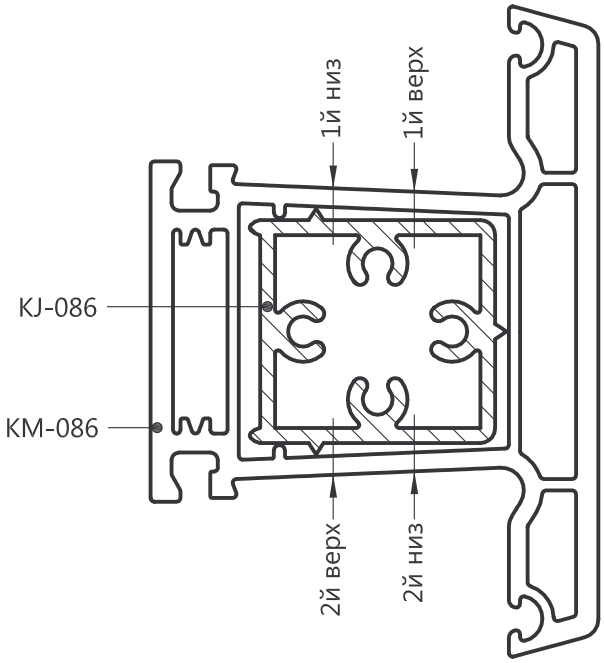

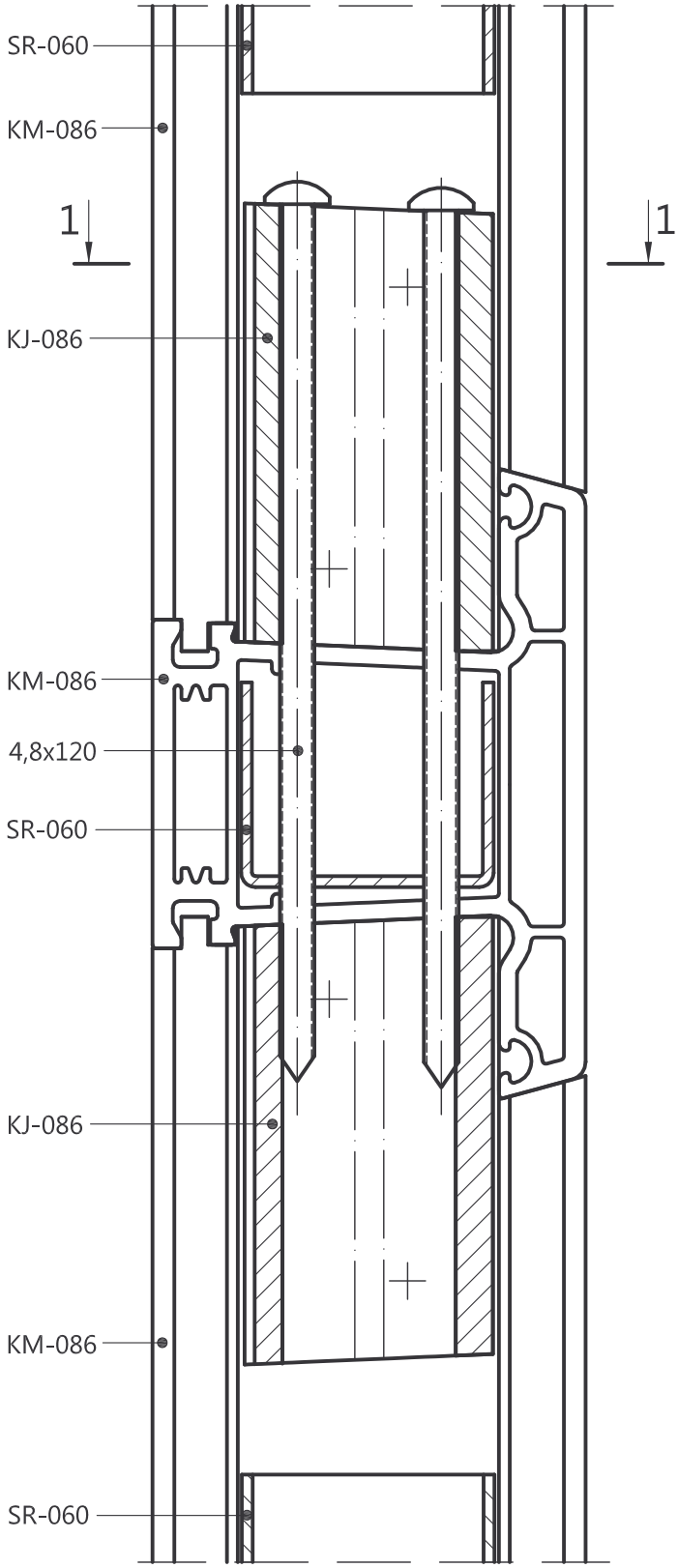

1. Отверстие в проходном KJ-086 рассверлить до Ø5 мм.
2. Сверление отверстий Ø4,8 мм, в KM-086 под шурупы 4,8x120, по кондуктору KJ-M, армирование сверлить Ø4,2 мм.
3. Крепление механического соединения KJ-086 в импосте KM-086 саморезами 4x14 в шахматном порядке, вид 1-1.

МЕХАНИЧЕСКИЙ СОЕДИНИТЕЛЬ, шт/окно				
	Мех. соед.	Кол-во	Шурупы	Кол-во
Импост KM-086 + KJ-086	KJ-086	2	4,8x120	2
			4x14	8

SLIDORS® СЛАЙДОРС

Крестообразное соединение импостов

М 1:1

27

© Изумруд экструзия - 11/10/2011

Возможны технические изменения